EINBAUANLEITUNG
„Fahrradaufhängung“

- (GB) Assembly manual for „bicycle storage rail“
- (FR) Assembly manual for „bicycle storage rail“
- (NL) Opbouwbeschrijving voor „fietsenhouderset“
- (ES) Instrucciones de montaje de “cuelgabicicletas”
- (IT) Istruzioni di montaggio “appendibiciclette”
- (DK) Monteringsvejledning for“Cykelholder“

For further languages please go to: **www.biohort.com/downloads**

QUALITÄT AUS
ÖSTERREICH

1.

	2x

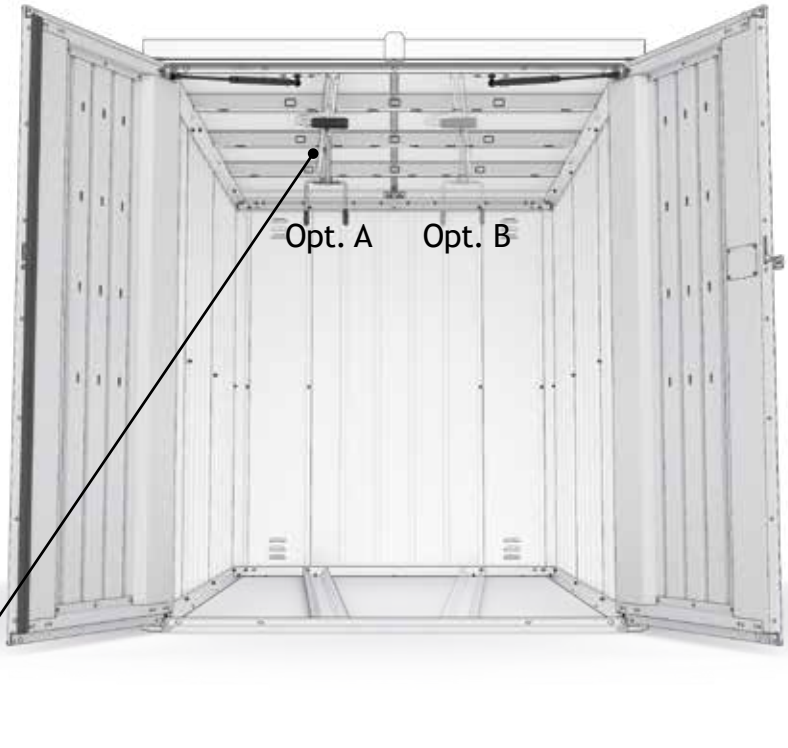

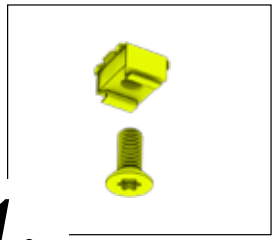
1.

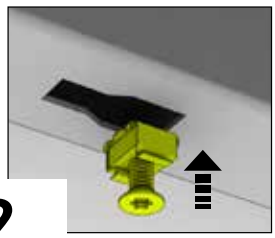
2.

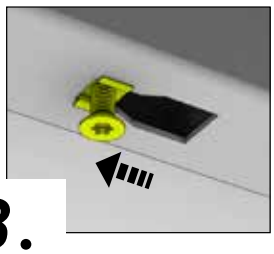
3.

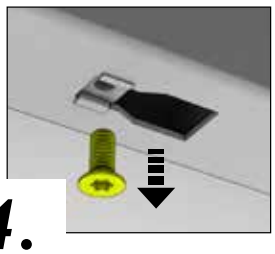
4.

Opt. A

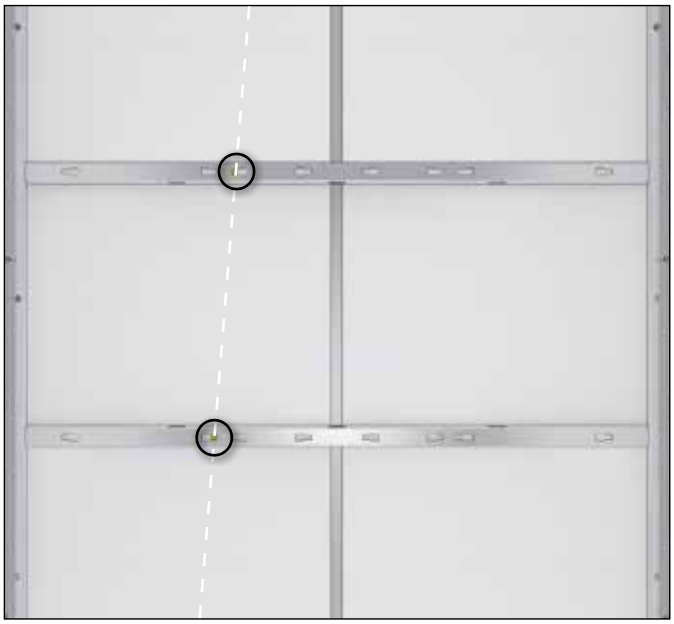

Opt. B

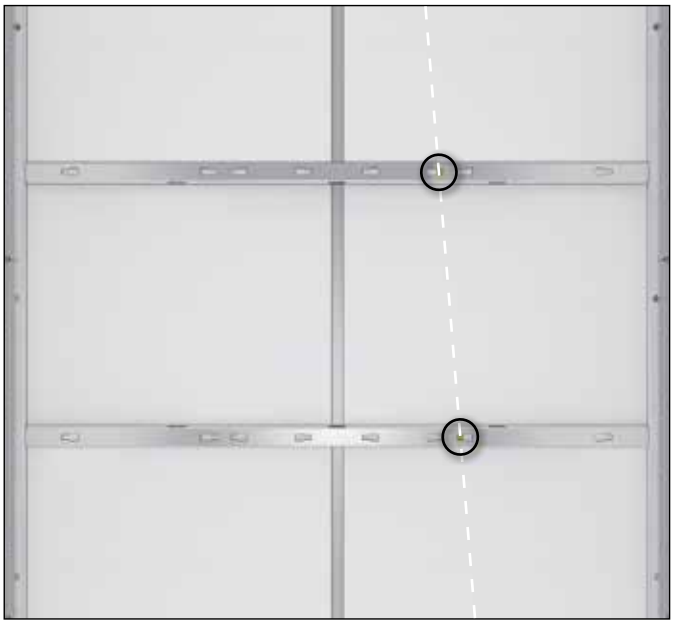

2.

1x

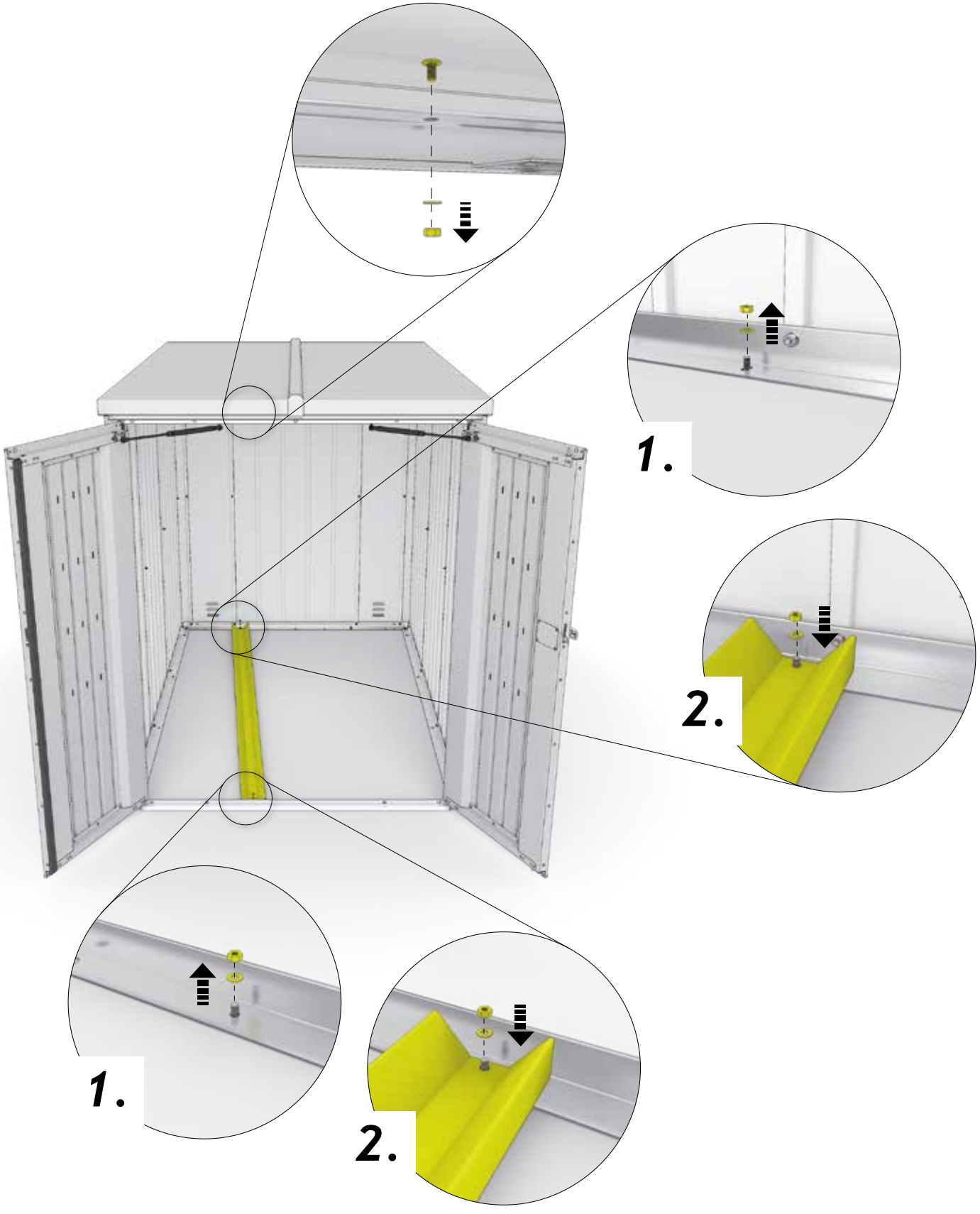

3.

	1x		1x	M5 x 10	2x

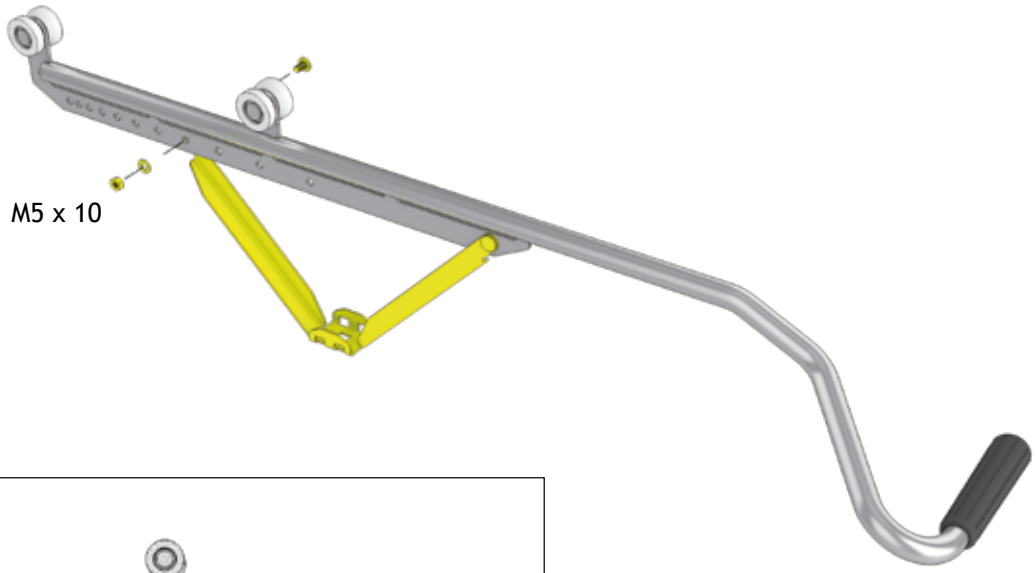

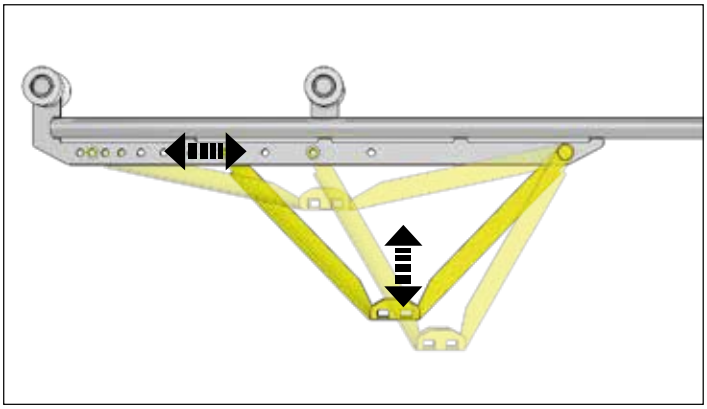

4.

	1x		1x	M8 x 20	1x
	1x	M5 x 12	2x		

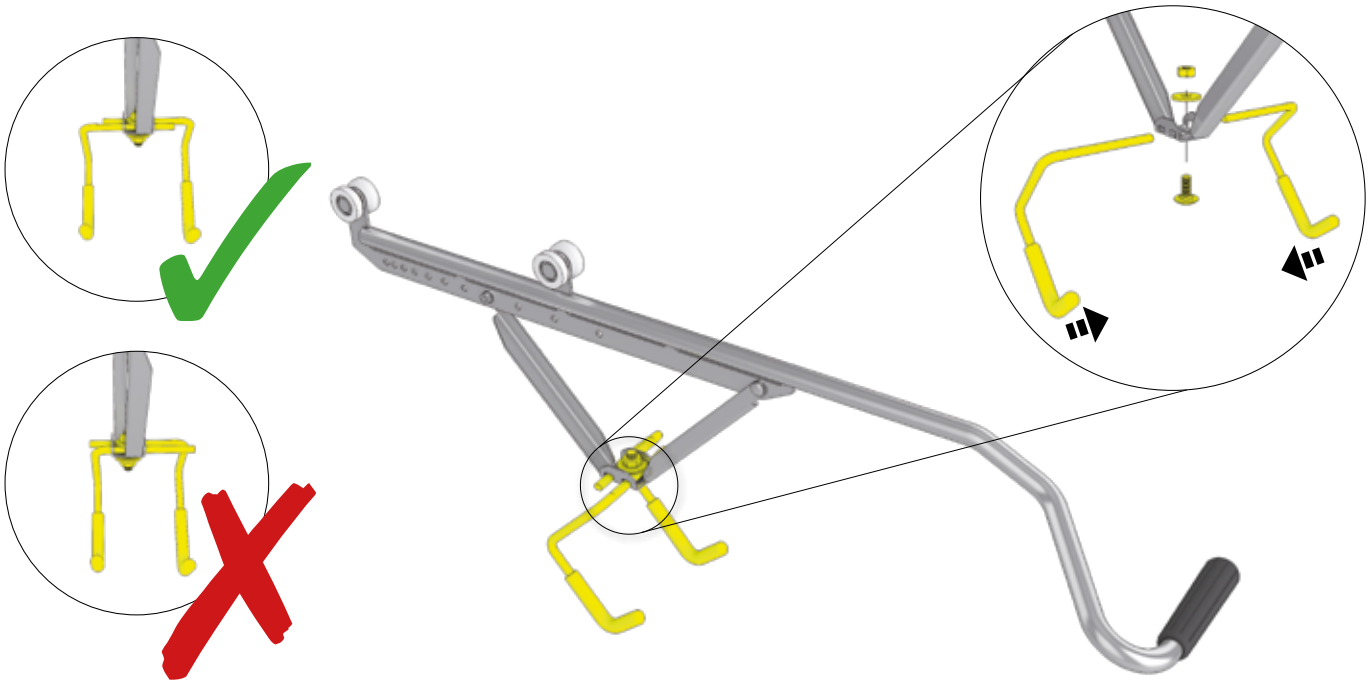

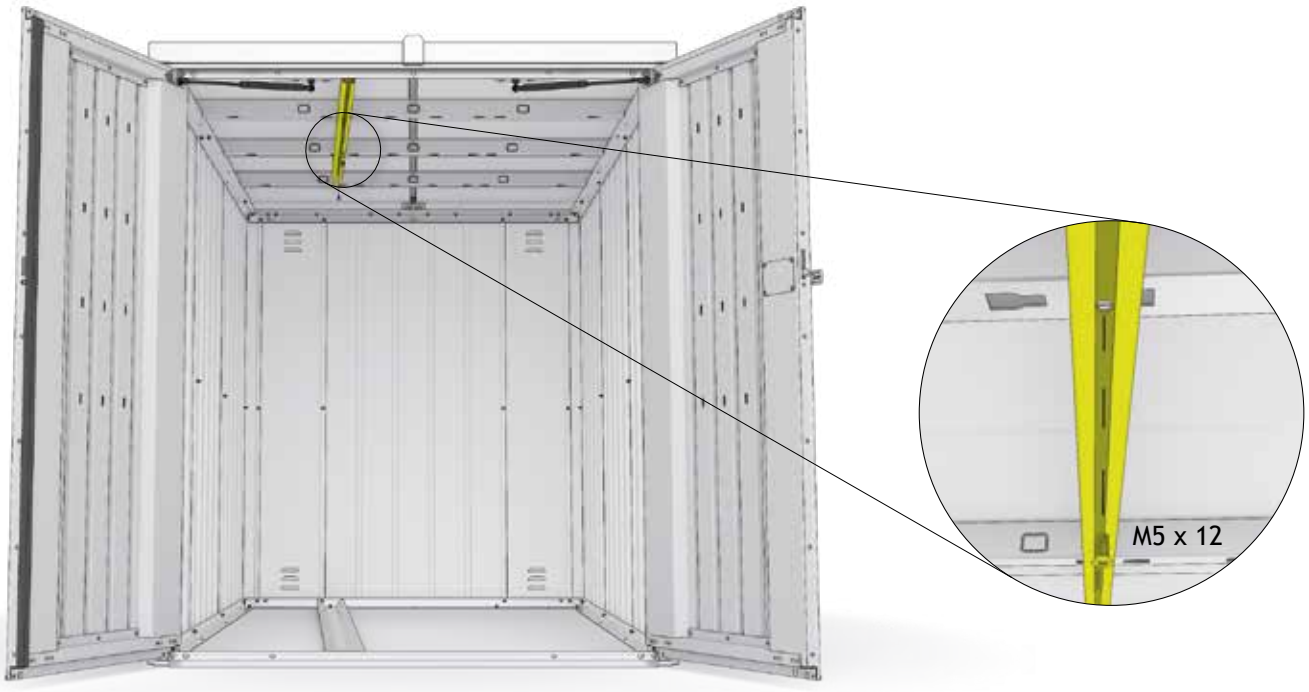

5.

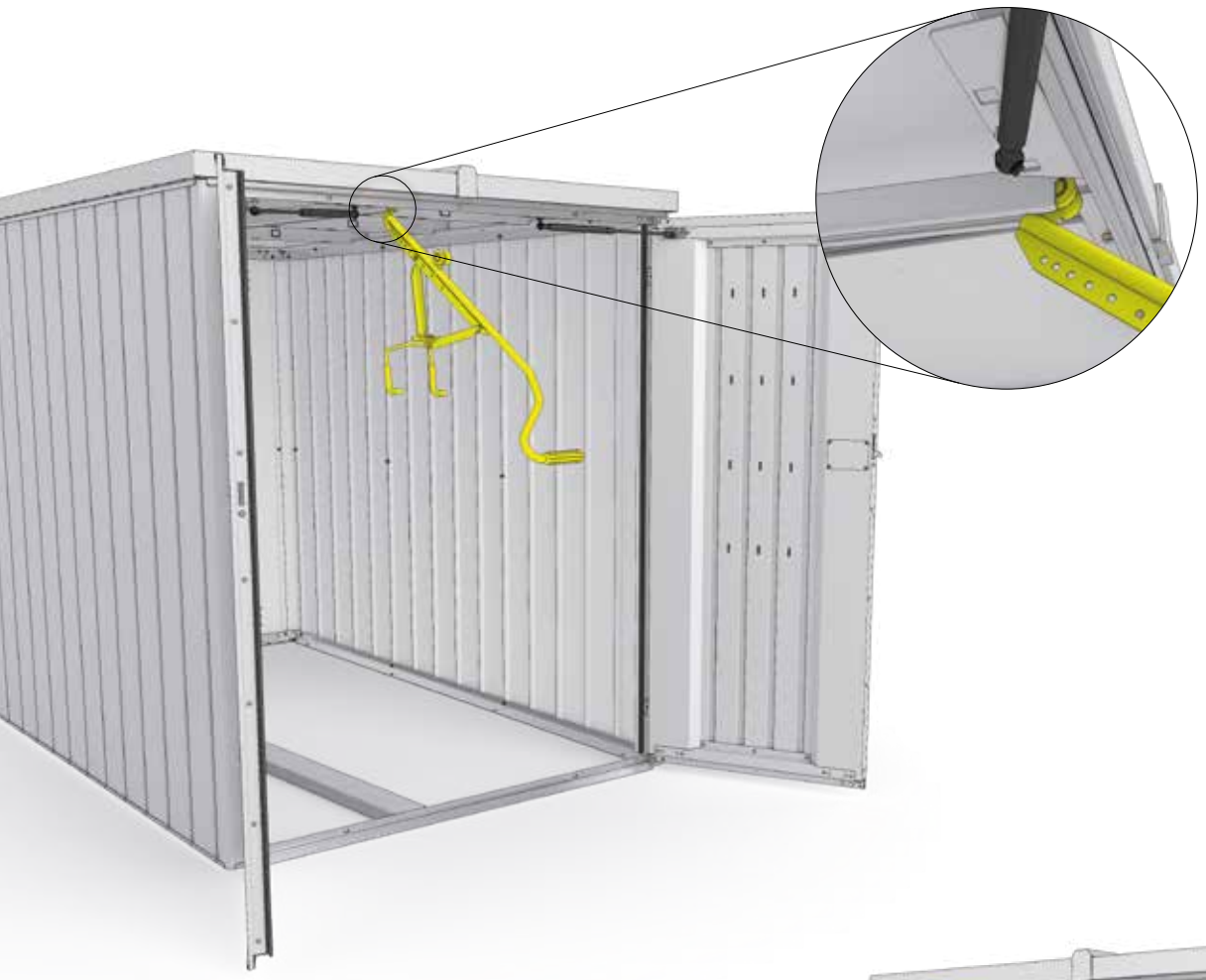

6.

	2x	15x2	1x	M5 x 18	2x

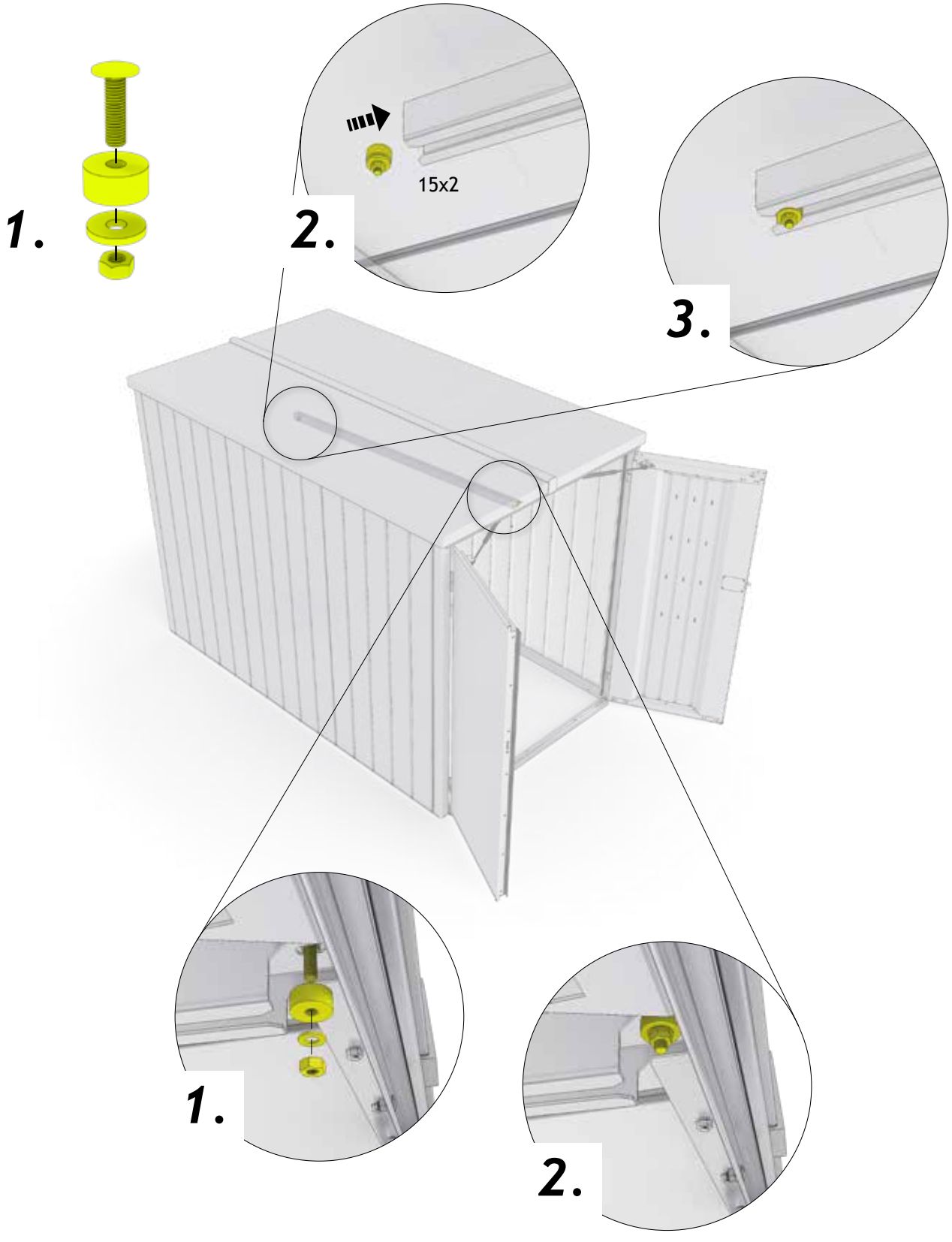

GERÄTEHÄUSER – Setzen Sie auf Qualität & Langlebigkeit
GARDEN SHEDS – rely on quality & longevity

GARTENBOXEN – Outdoorboxen für Garten, Terrasse & Co.
OUTDOOR BOXES – outdoor boxes for garden, patio & more

FAHRRAD-GARAGEN – Fahrräder, Roller & Co sicher verstaut
BICYCLE STORAGE – for safe storage of bicycles, scooters & more

MÜLLTONNEN-BOXEN – Stylisch, praktisch & wartungsfrei
DUSTBIN STORAGE – stylish, practical & maintenance free

GARTEN-HELFER – Gartendesign in Bestform
GARDENING HELPERS – garden design at its best

Kontrollnummer:
Control-number / Contrôle-Qualité / Controlenummer:

Bei Reklamationen bitte anführen:
Kontrollnummer und Artikelnummer des reklamierten Teils.

GB: In case of complaint please indicate the control-number and the number of the item, which is subject of complaint.

F: Pour toutes réclamations: prière de joindre le numéro de contrôle et le numéro d'article de la pièce litigieuse.

NL: Bij reclamaties svp doorgeven: controlenummer en artikelnummer van het desbetreffende onderdeel.

biohort

Biohort steht für
„LEBEN IM GARTEN“

Biohort stands for
„LIFE IN THE GARDEN“

follow us:
biohort
biohort
Biohort GmbH
Biohort GmbH

Biohort GmbH
Pürnstein 43, 4120 Neufelden, Österreich
Tel: +43-7282-7788-0
E-Mail: office@biohort.at, www.biohort.com

YA049000_0418 | Technische Änderungen, Druckfehler und Farbabweichungen vorbehalten.