MONTAGEANLEITUNG

„Bewässerungs-System“

EN Assembly manual for irrigation system
FR Notice de montage du système d’irrigation
NL Opbouwbeschrijving voor irrigatiesysteem
ES Instrucciones de montaje de sistema de riego
IT Istruzioni di montaggio sistema di irrigazione
DA Monteringsvejledning for vandingssystem
SV Monteringsanvisning för bevattningssystem
NO Monteringsanvisning for vanningssystem
PL Instrukcja montażu system nawadniający
SK Montážny návod pre zavlažovací systém
SL Priročnik za montažo namakalni sistem
CS Montážní návod pro zavlažovací systém
HU Felépítési útmutató öntözőrendszer
HR Priručnik za montažu za sustav navodnjavanja
RO Manual asamblare pentru sistem de irigare

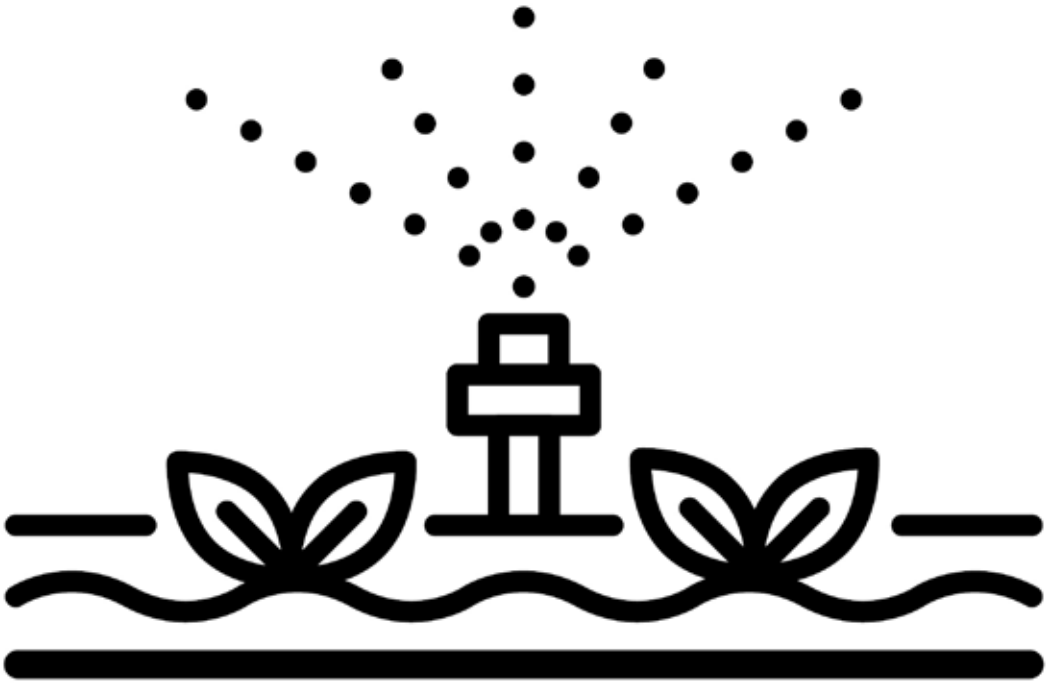

1.

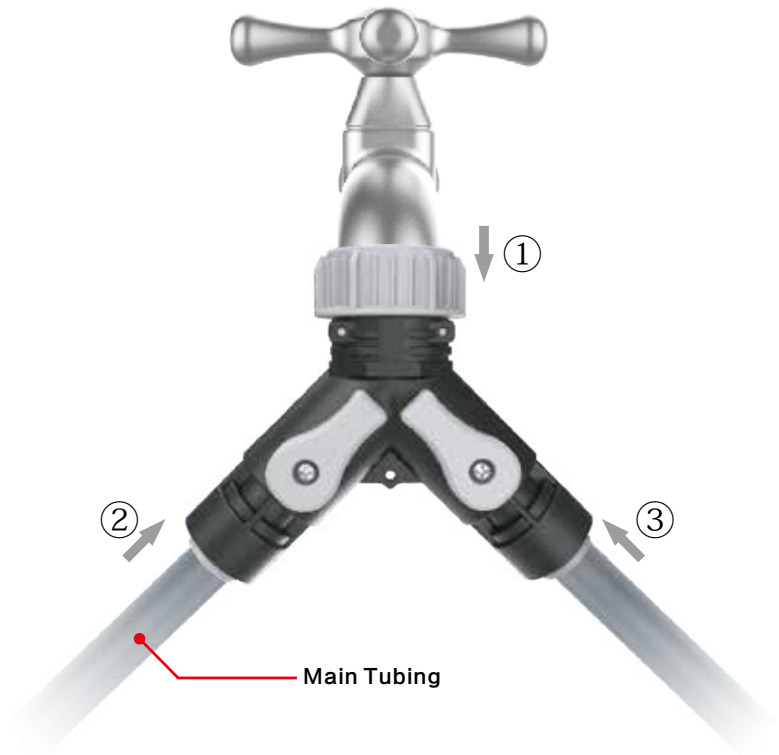
①
②
③
Main Tubing

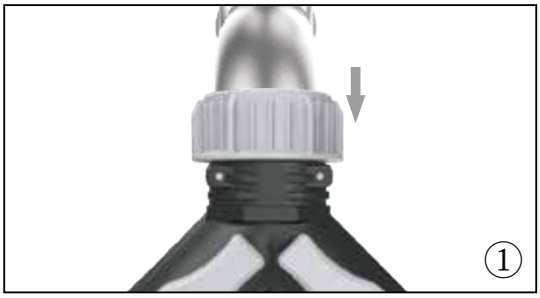
①

②

③

2.

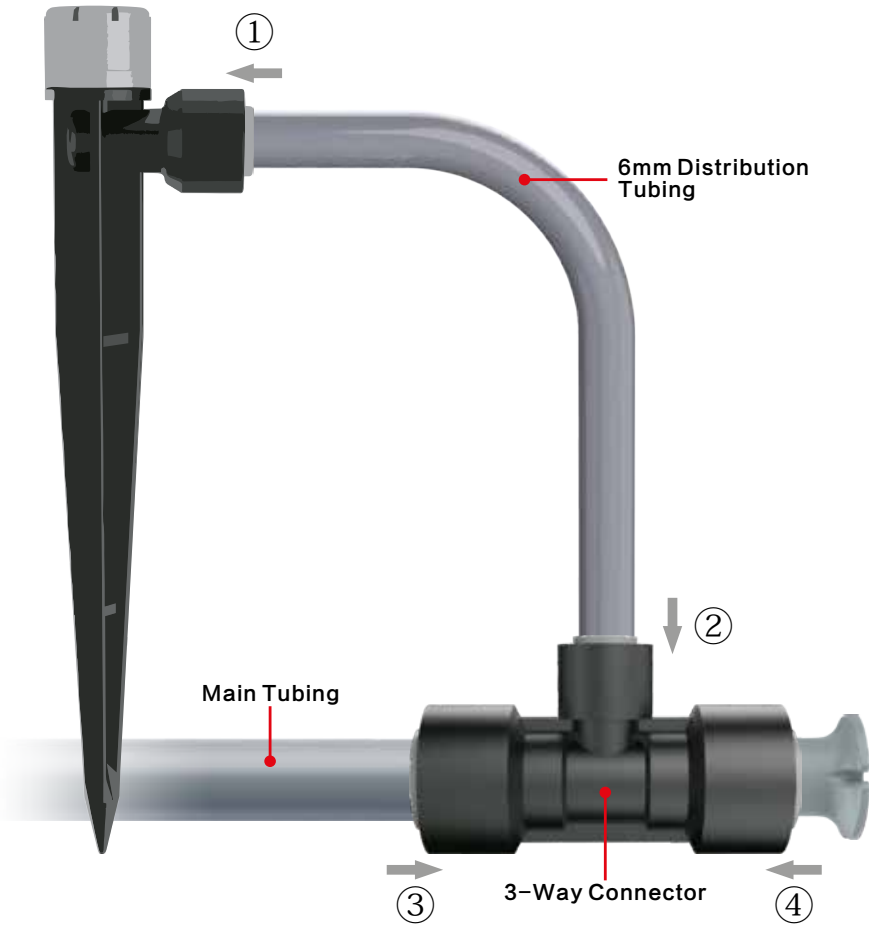
①
6mm Distribution Tubing
②
Main Tubing
③
3-Way Connector
④

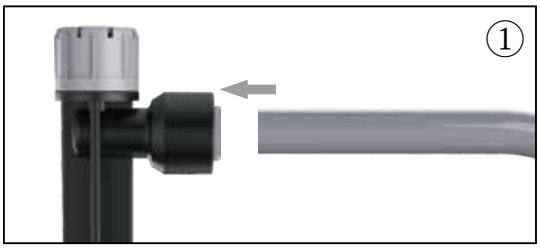
①

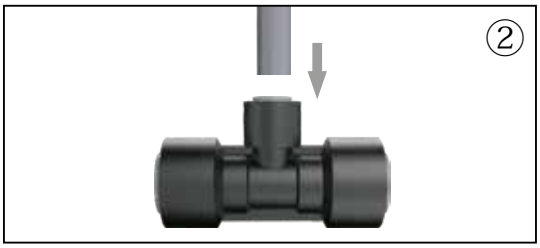
②

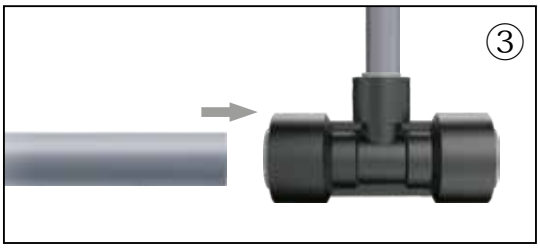
③

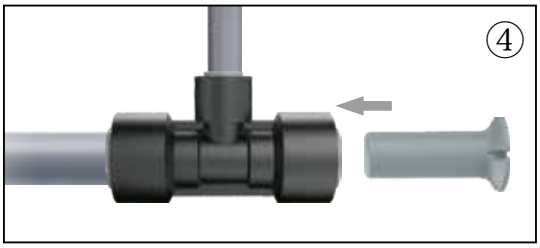
④

3.

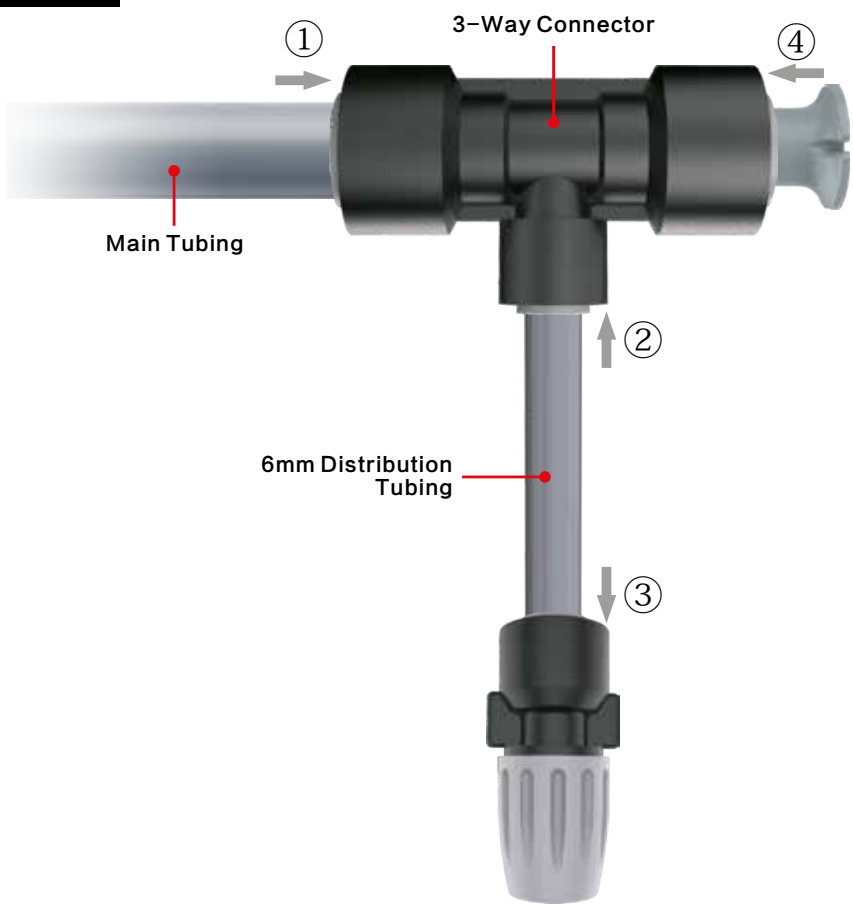
①
3-Way Connector
④
Main Tubing
②
6mm Distribution
Tubing
③

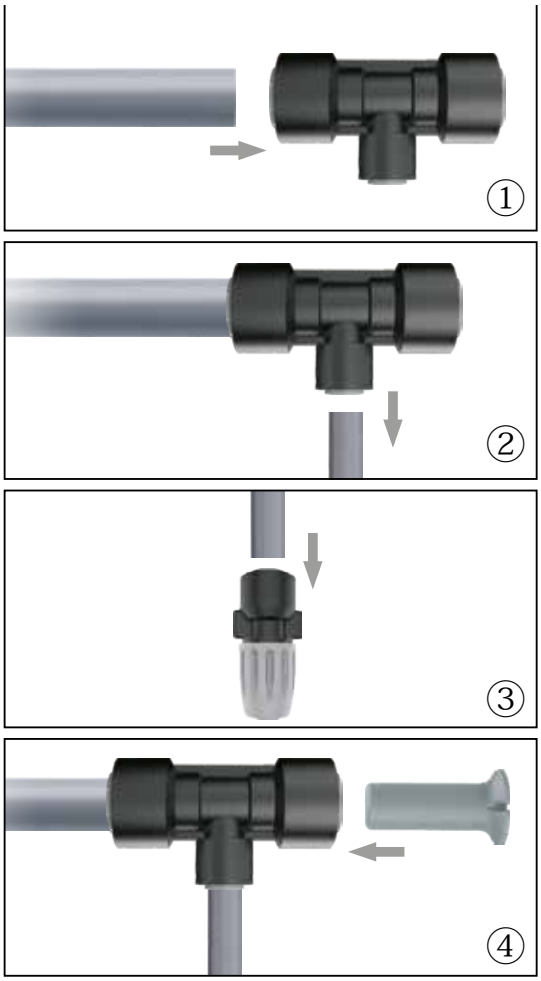
①
②
③
④

Gerätehäuser
Garden Sheds

Geräteschränke
Outdoor Lockers

Gartenboxen & Multitalente
Outdoor Boxes & Multi-Functional Storage

Outdoor Living
Outdoor Living

Gewächshäuser
Greenhouses

Pflanzbeete
Planting Beds

Gartenhelfer
Gardening Helpers

FR
DONNEZ OU RECYCLEZ
ASSOCIATION OU MAGASIN OU DÉCHÈTERIE
Adresses sur quefairedemesdechets.fr

follow us:
biohort
biohort
Biohort GmbH
Biohort GmbH

Biohort GmbH
Pürnstein 43, 4120
Neufelden, Österreich
+43 7282 / 7788 0
office@biohort.at
www.biohort.com

1225 | Technische Änderungen, Druckfehler und Farbabweichungen vorbehalten.